Monteringsanvisning

Varde Lek og Park
Sødalsvegen 2
6520 Frei

www.varde-lek.no
lek@varde.as
715 72 870

Trainer treningsapparat

OBS!

For å ivareta sikkerheten ved bruk av Trainers treningsapparater, må de være korrekt montert, som beskrevet i produsentens veiledning og i henhold til nasjonale og lokale retningslinjer.

Anvend kun apparater som er korrekt montert og kontrollert av kvalifisert personell. Det er viktig at slik kontroll og godkjenning utføres før apparatene gjøres tilgjengelig for brukerne.

TRAINER utendørs treningsapparater er definert som klasse I helseprodukter, i samsvar med Europeisk Direktiv 93/42/EEC. De er designet, installert, vedlikeholdt og levert til slutt- brukeren i samsvar med PN-EN 13485:2012 og PN-EN 16630:2015.

Generelt

Anbefalt minimumsavstand ("fallsone") mellom utendørs treningsapparater og andre objekter på området bør være:

For apparater med en fallhøyde opp til 150 cm er fallsonen 150 cm fra hver side av apparatet

For apparater med en fallhøyde over 150 cm er fallsonen 0.5m + 0.67 x høyden av apparatet. Da fallhøyden er lav for Trainers apparater, kan mange typer ulike underlag anvendes, slik som gress, sand, bark eller syntetiske underlag som gummi. Apparatene bør ikke plasseres på asfalt, betong eller stein.

Sikkerhetssone

Minimum sikkerhetssone er 1500 mm.
Anbefalt 1800-2000 mm.
NB: Måles fra ytterkantene av selve treningsapparatet, ikke fra senter.

Innenfor sikkerhetssonen bør det ikke være hindringer av noe slag, som steiner, røtter, parkmøbler eller lignende. Apparater kan "dele" sikkerhetssone.

To eller flere apparater som står ved siden av hverandre kan altså stå med minimum 1500 mm avstand mellom (ikke 1500 mm + 1500 mm = 3000 mm).

Forankring

Vanlig størrelse på forankring er lengde 500mm, bredde 500mm, og dybde 500mm, men den kan være større (se monteringsanvisningen for apparatet). Forankring kan ikke være mindre. Hvis det er få apparater som skal monteres, kan det være fornuftig å lage betongen på stedet.

Et hull på 500x500x500mm krever omtrent 10 stk. 25-kg sekker ferdigblandet betong som blandes med vann.

Det er også mulig å plassere apparatene på eksisterende betongdekke, som tak på garasjeanlegg eller lignende. Ta kontakt for veiledning om hvordan dette kan utføres og krav til underlag.

DEL 1 - PLASSERING OG FORANKRING

1. Velg plassering av apparatet

Husk å sjekke plassering i forhold til andre elementer i omgivelsene, som trær, gjerder, benker, søppelkasser, lekeapparater og lignende.

Dette for å være sikker på at det er plass nok til sikkerhetssonen rundt apparatet.

2. Mål opp plass til forankringen på bakken

Mål på forankringen står i monteringsanvisningen for hvert apparat.

Toppen av forankringen er normalt 100 mm under ferdig overflatenivå.

(Husk å ta hensyn til evt. fallunderlag som kan bygge ekstra)

3. Grav hull til forankringen.

Dersom bakken er porøs eller ustabil, kan det være nødvendig å bruke forskaling.

4. Sjekk at det ferdige hullet er stort nok

Det må være minimum 500 mm langt, 500 mm bredt og 600 mm dypt.

5. Lag eller bestill betong

Betongen som anvendes til forankringen bør være kvalitet B20 eller B25.

Betongen kan lages på stedet, eller bestilles.

Et hull på 500x500x500mm krever omtrent 10 stk. 25-kg sekker ferdigblandet betong som blandes med vann.

6. Fyll betong i hullet eller forskalingen

Hell i nok betong til at det er 100 mm igjen fra toppen av betongen til ferdig overflatenivå.

7. Plasser metallankeret som følger med treningsapparatet ned i betongen

8. Juster metallankeret

Beveg ankeret rundt i betongen til det er riktig plassert.

Pass på at retningen stemmer med ønsket plassering av treningsapparatet.

9. Rett opp ankeret slik at endene med skrugjenger peker rett opp, og stikker 40-45 mm over betongen.

Pass på at overflaten av betongen er vannrett og jevn.

10. Sikre området og vent noen dager til betongen har herdet.

DEL 2 - Installasjon av anker-søyle Fitness-serien

1. Rengjør overflaten av betongfundamentet, og sett søylen på plass (grunnelementet som apparatet skal monteres på)

2. Plasser søylen over endene av ankeret som er støpt fast i betongen.

Pass på at gjengene på ankeret ikke skades

3. Følgende trengs for å montere søylen til ankeret:

- 4 stk. vanlige skiver
- 4 stk. splittskiver
- 4 stk. 16 mm muttere
- Verktøy til å skru mutterne fast til de fire boltene som stikker opp av ankeret.

Alle skiver og muttere følger med apparatet.

4..Pass på at sentersøylen monteres korrekt.
Den skal ligge godt ned mot underlaget, som skal være flatt og vannrett, uten større ujevnheter.

Plasser de største skivene over enden av boltene som stikker opp av betongankeret, deretter de mindre splittskivene. Til slutt skrues mutterne fast til boltene.

Avslutt med å stramme til mutterne med egnet verktøy, så søylen sitter godt fast til ankeret.

4. Fortsettelse:

Sentersøylen er nå klar for montering av selve treningsapparatet (fra ett til fire stykker, avhengig av type søyle. Søylen vist her, har plass til to.

5.Etter at søylen er installert på betong-fundamentet, er det klart for å montere ett eller flere treningsapparater.

(fra ett til fire stykker, avhengig av type søyle)

Søylen vist her, har plass til to.

6. Søylen på bildet over har to mulige fester for apparat, ett oppe og ett nede.

Avhengig av type apparat, kan innfesting være både oppe og nede, eller kun nede.

For innfesting på ett punkt trengs det:

- 4 stk bolter, 12mm diameter/35mm lengde (40mm lengde dersom man skal montere 2 apparater, ett på hver side av søylen)
- 8 stk skiver
- 4 stk muttere med rundt hode.

6. Fortsettelse:

Bolter, skiver og muttere må være av galvanisert eller rustfritt stål.

Skivene skal brukes på begge sider av søylen, 4 på hver side. Den flate siden på skivene skal inn mot søylen, den runde siden mot mutteren.

7. Plasser apparatet som skal monteres på riktig plass mot søylen. (slik at hull for boltene er på linje) og fest med en skrue.

8. Når en bolt er på plass, festes de andre tre.

9. Trekk til boltene / muttere.

10. Fyll området over betongfundamentet med ønsket løsmasse (på bildet er dette jord/gress) eller fallunderlag, slik at overflaten under ankersøylen/apparatet er jevnt med omgivelsene.

Komprimer om nødvendig.

Fest deretter de medfølgende instruksjonene på søylen.

Vær nøye med plasseringen, start fra toppen og stryk deretter forsiktig nedover med en myk klut eller lignende.

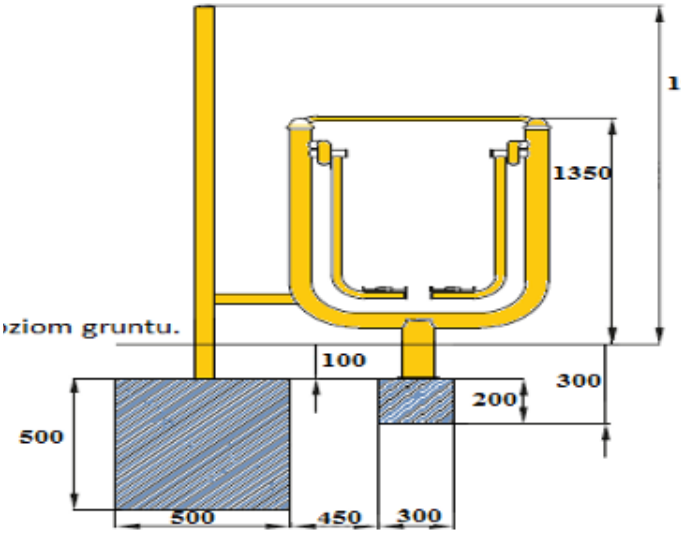

OBS OBS!

Eksempel på apparat med to forankringer.

OBS OBS! Fortsettelse:

Enkelte treningsapparater som festes til ankersøylen har et ekstra, mindre fundament i tillegg. (500mm x 300 mm x 200 mm)

Dersom dette er tilfelle, vil det komme tydelig fram på beskrivelsen som medfølger apparatet (se eksempel over)

Tilleggsfundamentet støpes også med toppen 100 mm under ferdig overflate.
Et godt alternativ kan være å bruke en ferdig kantstein i passelig størrelse, der man borer hull for rawplugg eller lignende, gjerne kombinert med lim.

11.Etter at søylen er installert på betong-fundamentet, er det klart for å montere ett eller flere treningsapparater.

(fra ett til fire stykker, avhengig av type søyle)

Søylen vist her, har plass til to.

12. Søylen på bildet over har to mulige fester for apparat, ett oppe og ett nede.

Avhengig av type apparat, kan innfesting være både oppe og nede, eller kun nede.

For innfesting på ett punkt trengs det:

- 4 stk bolter, 12mm diameter/35mm lengde (40mm lengde dersom man skal montere 2 apparater, ett på hver side av søylen)
- 8 stk skiver
- 4 stk muttere med rundt hode.

DEL 3 - Installere frittstående apparater (ECO-serien)

1. Plasser apparatet på de gjengede boltene som stikker opp over betongoverflaten.

Pass på å ikke skade gjengene.

2. For å montere stolpen til forankringen trengs følgende:

- 4 stk standard skiver
- 4 stk splittskiver
- 4 stk 16mm muttere.

Skiver og muttere følger med apparatet

3. På hver av boltene som stikker opp fra forankringen skal det være (i denne rekkefølgen):

1 stk standard skive, 1 stk splittskive, 1 stk mutter.

Trekk til mutterne forsiktig med egnet verktøy.

4. Sjekk at apparatet er riktig montert og at det står støtt og stabilt.

Eventuelle skjevheter kan rettes opp ved å løsne apparatet fra forankringen igjen, og så bruke ekstra skive(r) under apparatet der nivået er for lavt.

Når apparatet er helt i vater, strammes mutterne, og plasthettene festes på enden av boltene.

5. Etter at mutterne er strammet, fylles området over betongfundamentet med ønsket løsmasse eller fallunderlag (på bildet er dette plen/jord) slik at overflaten under apparatet er jevnt med omgivelsene.

Komprimer om nødvendig.

6. Klistre på bruker instruksjonen.

Vær nøye med plasseringen, start fra toppen og stryk forsiktig nedover langs midten med en myk klut eller lignende.

7. Stryk deretter fra midten og ut mot sidene.

Pass på at det hefter godt, at det er godt lesbart og uten for mange bobler. Dersom det har blitt større bobler som ikke kan fjernes ved å stryke dem ut mot kanten, kan de stikkes hull på med en skarp nål.

Stryk over med kluten på nytt for å fjerne boblen.

8. Treningsapparatet er nå klart til bruk.

DEL 4 - Apparater med ekstra forankring

Noen apparater kan festes enten til en ankersøyle, eller til en spesiell stolpe.

Dersom man skal feste til stolpe, gjøres innfesting på akkurat samme måte som på ankersøylen.

Vi anbefaler at man også har en oppslagstavle med regler for bruk av apparatene og området.

Dersom treningsapparatene er plassert i nærheten av lekeplass, er det viktig at områdene adskilles tydelig med gjerde eller lignende.

Tilleggsinformasjon

1. Dersom installasjon av treningsapparatet ikke er utført i henhold til monteringsanvisningen, kan ikke Varde Lek og Park som forhandler og/eller produsent ZPU Romex Sp. z o.o holdes ansvarlig for skade eller ulempe som oppstår på grunn av dette.

2. Feil på selve utstyret, eller funksjonen utstyret er ment å ha, som oppstår som følge av feil installasjon, kvalifiserer ikke for garanti fra Varde Lek og Park eller ZPU Romex Sp. z o.o

3. Hvis det fortsatt er tvil om korrekt installasjon etter gjennomgang av denne monteringsanvisningen, ta kontakt med Varde Lek og Park for å få hjelp med å avklare evt spørsmål og uklarheter.

4. Ta vare på monteringsveiledningen i tilfelle det skulle bli bruk for den senere.

Kontakt oss!

Varde Lek og Park
Sødalsvegen 2, 6520 Frei

Telefon: +47 715 72 870
E-post: lek@varde.as
Web: www.varde-lek.no

Produsent: **ZPU Romex Sp. z o.o.**
85-039 Bydgoszcz, ul. Hetmańska 38

Telefon: +48 52 323 07 12
Telefon kom: +48 602 232 152
Fax: +48 52 322 78 45

Norsk versjon sist endret 11.11.2020